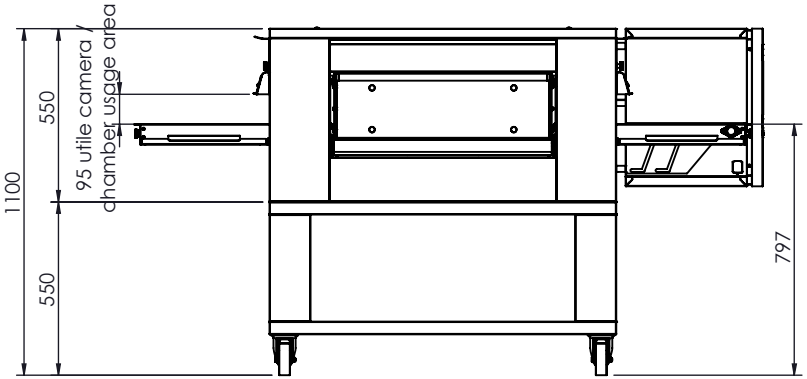

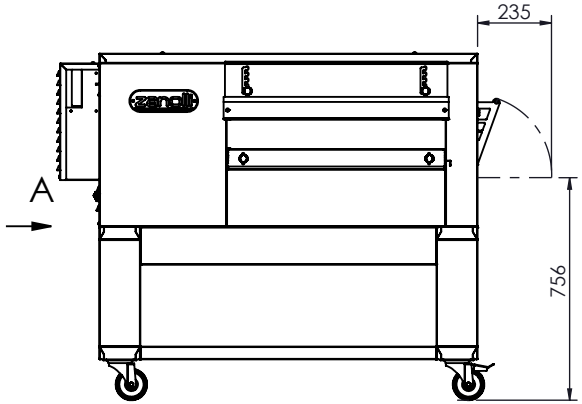

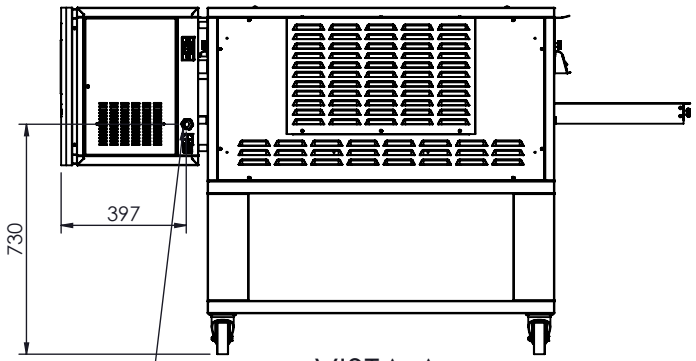

ingresso alimentazione
elettrica / power supply entry

VISTA A
SCALA 1 : 24

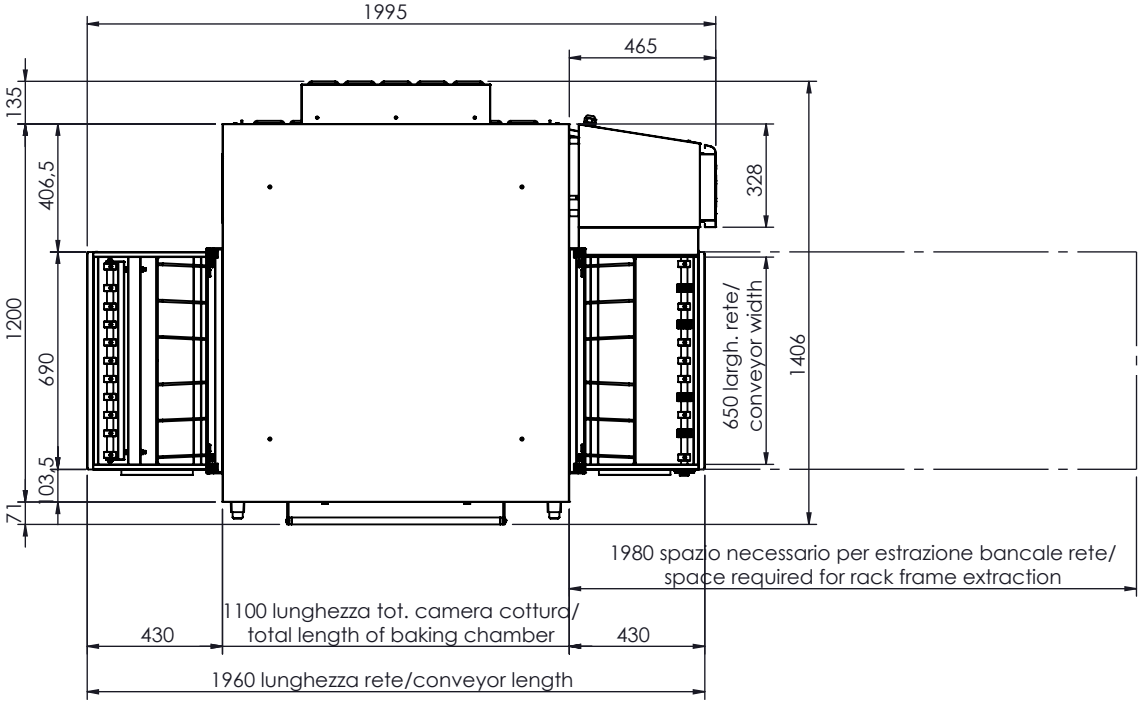

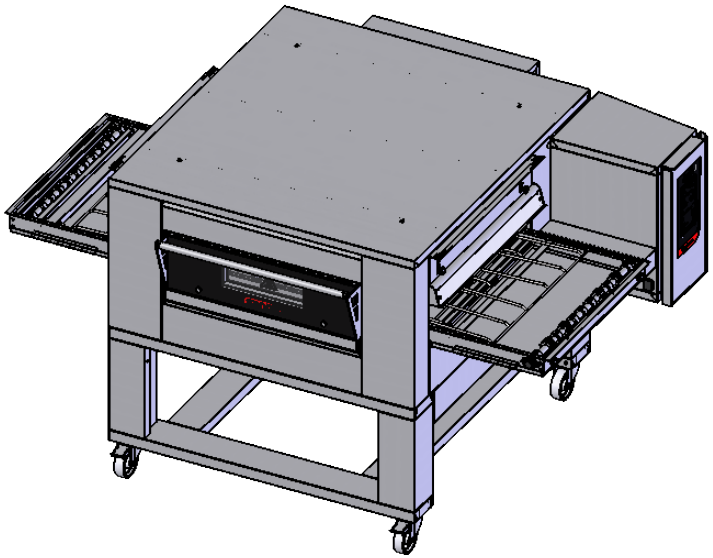

Total Weight/Peso Totale (kg) : 269.10

ISSUE/MODIFICA

DESCRIPTION/DESCRIZIONE

COMPOSIZIONE 11/65 E IOT+BM H=550

zanolli MADE IN ITALY

Dr. ZANOLLI s.r.l. CASELLE DI SOMMACAMPAGNA–VERONA–ITALY

DRAFTED/DISEGNATO	DATE/DATA	SCALE/SCALA	CODE/CODICE	SHEET/FOGLIO	APPROVED/APPROVATO	DATE/DATA
Andrea Magagna	05/03/2026	1:24	COMPOSIZIONE N°1 11-65 E IoT+BM H=550	1 / 1	Soave Simone	05/03/2026

This drawing is the property of dr. Zanolli s.r.l. It must not be disclosed, copied or used for production without its written authorization.

Questo disegno è di esclusiva proprietà della ditta dr. Zanolli s.r.l. che ne vieta la copia e l'uso per la produzione, senza il proprio consenso scritto.

MODELLO / MODEL	POTENZA / POWER	
	GAS kW-(Kcal/h)	ELETTRICA kW
11/65 E		18.5