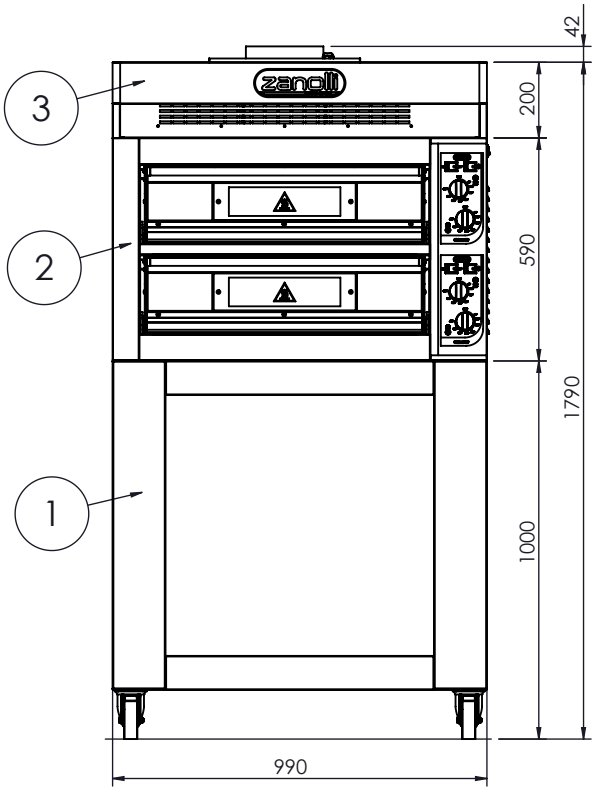

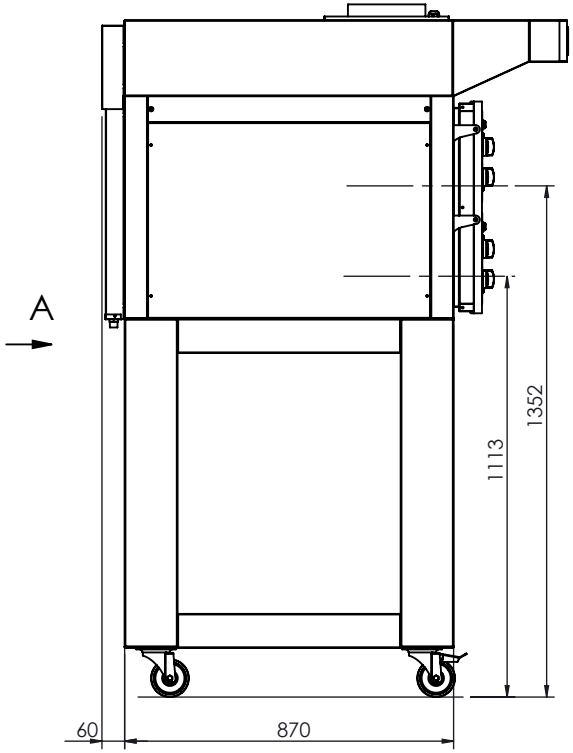

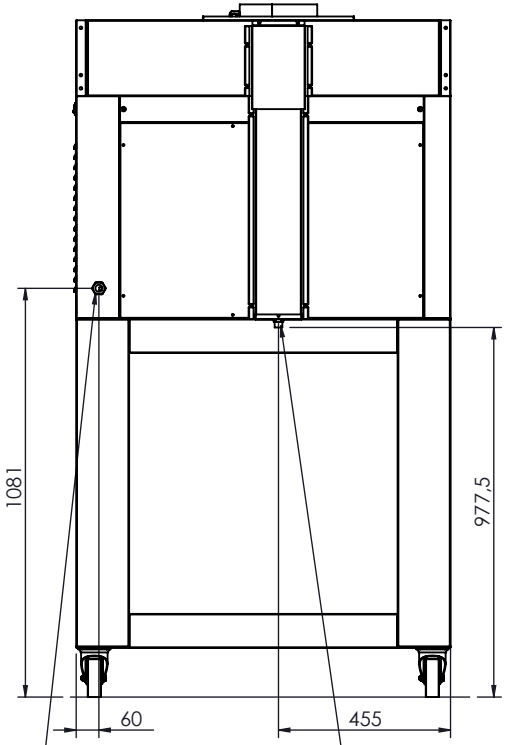

VISTA A

Ingresso alimentazione elettrica / Power supply entry

Scarico condensa (1/2") / Condensation outlet

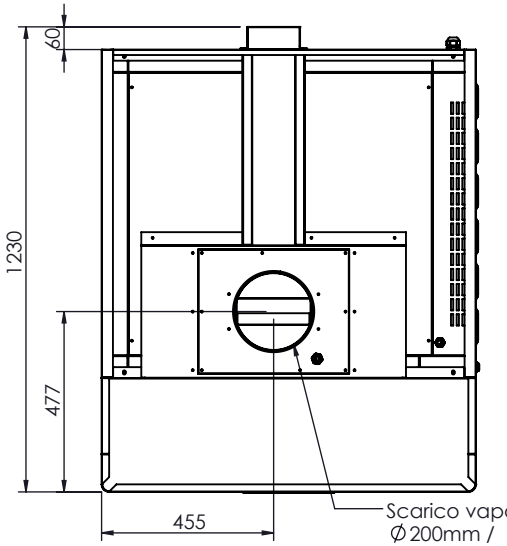

Scarico vapori ∅200mm / Exhaust water vapor ∅200mm

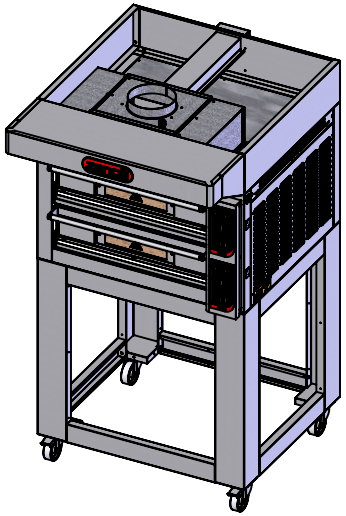

Num. articolo / Item num.	Descrizione / Description	Potenza / Power	Quantità / Quantity	Potenza totale/ Total Power
1	BASAMENTO / BASE	-	1	-
2	CITIZEN EP 4+4 / MC	5.6 + 5.6 kW	1	11.2 kW
3	CAPPA / HOOD	0.2 kW	1	0.2 kW

Total Weight/Peso Totale (kg) : 214.63

ISSUE/MODIFICA

DESCRIPTION/DESCRIZIONE

C. CITIZEN EP : BM R 101 - MC 4+4/EM - CA

x

Dr. ZANOLLI s.r.l. CASELLE DI SOMMACAMPAGNA-VERONA-ITALY

DRAFTED/DISEGNATO	DATE/DATA	SCALE/SCALA	CODE/CODICE	SHEET/FOGLIO	APPROVED/APPROVATO	DATE/DATA
Camponogara	14/06/2024	1:20	CCEP0003	1 / 1	Farina Simone	14/06/2024

This drawing is the property of dr. Zanolli s.r.l. It must not be disclosed, copied or used for production without its written authorization.

Questo disegno è di esclusiva proprietà della ditta dr. Zanolli s.r.l. che ne vieta la copia e l'uso per la produzione, senza il proprio consenso scritto.