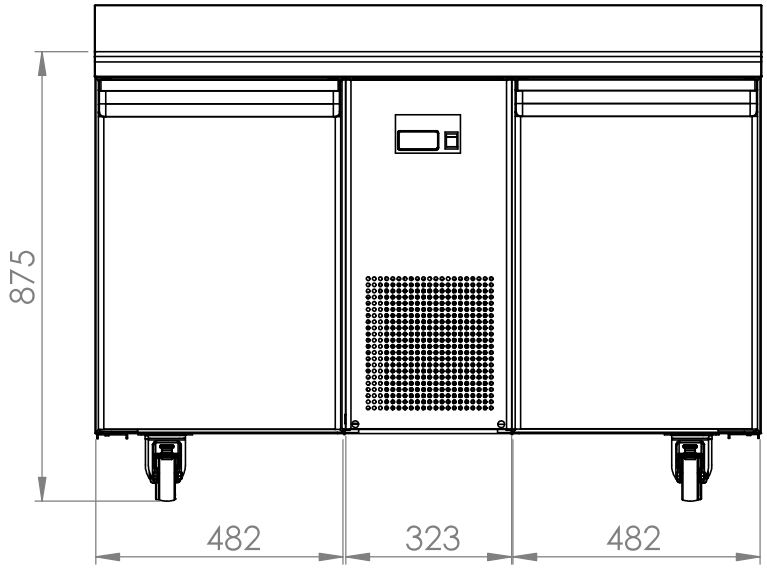

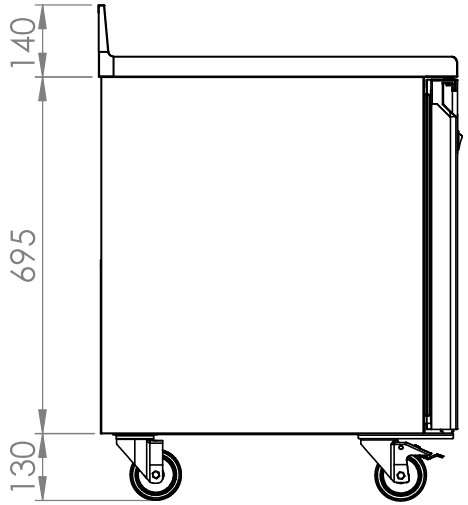

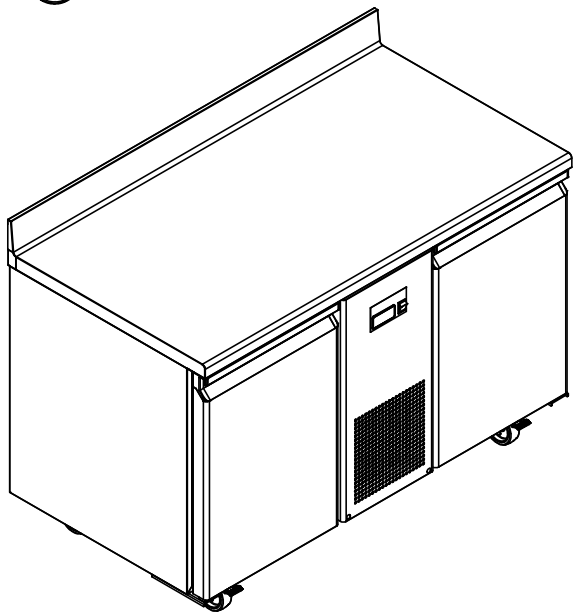

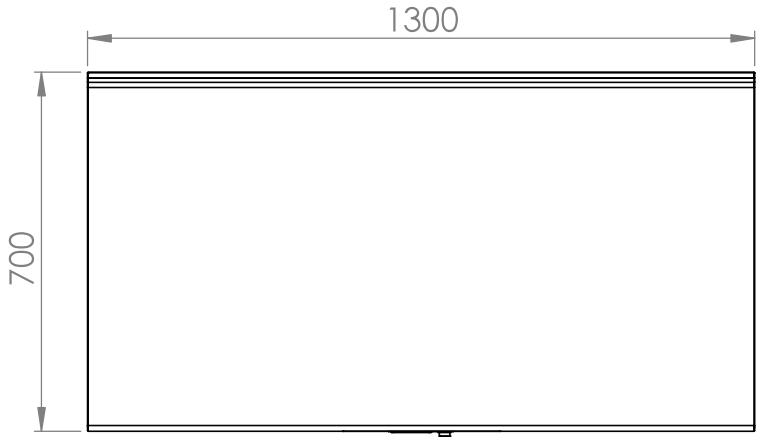

DIŞ BOYUTLAR / OUTSIDE DIMENSIONS: 1300*700*825
İÇ BOYUTLAR / INSIDE DIMENSIONS : 365*580*595*2

	İSİM	ONAY	TARİH	PARÇA ADI				
ÇİZEN:	M.Ali ÖZÇELİK		25.09.2024	MALZEME		UA070	RESİM NO:	FRENOX ENDÜSTRİYEL SOĞUTMA SAN. ve TİC.AŞ
KONTR:	Burak İNCEÇAM			ADET			REV. NO:	