12/2008

Mod:TS8

Production code:FTSM101

Diamond®

N.	Denominazione	Codice
1	VITE da 3,5x9,5 (n°2pz)	F2394
2	DISCO DI CHIUSURA	F2002
3	VITE da 5x30 (n°4pz)	F2003
4	CALOTTA MOTORE ALTA	F2004
5	CUSCINETTO 6004 ZZ	F2005
6	ALBERO MOTORE	F2006
7	ROTORE	F2007
8	STATORE V.230/50	F2008
	C/TERMICA	F2009
9	CARCASSA MOTORE TS.8-TG.8	F2398
10	CUSCINETTO 6004 2RS	F2011
11	GUARNIZIONE DI TENUTA	F2012
12	SCATOLA RIDUTTORE	F2013
13	TAPPO CHIUSURA RIDUTTORE	F2014
14	SEEGER da 35	F2015
15	CUSCINETTO 6202 2RS	F2016
16	TAPPO CHIUSURA RIDUTTORE	F2014
17	VITE da 5x14 (n°4pz)	F2017
18	DISTANZIALE IN ALLUMINIO	F2018
19	GRANO 6x6	F2019
20	INGRANAGGIO IN BRONZO	F2020
21	SEEGER da 35	F2015
22	CUSCINETTO 6202 2RS	F2016
23	PARAOLIO da 35x20	F2021
24	PERNO TRASCINATORE	F2022
25	CHIAVELLA MEZZALUNA 4x5	F2023
26	VITE da 4,2x14 (n°4pz)	F2024
27	CHIUSURA DI PROTEZIONE	F2025
28	PIEDINI ADESIVI	F2026
29	SCHEDA BASSA TENSIONE	F2027
30	CONDENSATORE uF 12,5	F2028
31	GUARNIZIONE BASE TS.8	F2354
32	VITE da 8x18 (n°2pz)	F2030
33	PIEDINI DI GOMMA (n°4pz)	F2031
34	BASE TS.8	F2032
35	PULSANTIERA DIGITALE	F2033
36	PRESSACAVI da 12	F2034
37	VITE da3,5x9,5 per messa a terra	F2394
38	CAVO CON SPINA Mod.ITALIA	F2035
	Mod. SCHUKO	F2036
39	PESTELLO	F2037
40	TRAMOGGIA	F2038

N.	Denominazione	Codice
41	BOCCHETTONE ALLUMINIO	F2039
	BOCCHETTONE INOX	F2392
42	POMELLO FERMA BOCCA	F2040
43	COCLEA (ELICA) ALLUMINIO	F2041
	COCLEA (ELICA) INOX	F2042
44	PERNO PORTA COLTELLO	F2043
45	COLTELLO	F2044
46	PIASTRA	F2045
47	VOLANTINO ALLUMINIO	F2046
	VOLANTINO INOX	F2393
48	CONTENITORE CARNE	F2047
49	TRAMOGGIA TONDA	F2048
50	CONTENITORE CARNE TONDO	F2049
51	IMBUTO MOD.8 foro 15	F2050
52	IMBUTO MOD.8 foro 20	F2051
53	IMBUTO MOD.8 foro 25	F2052
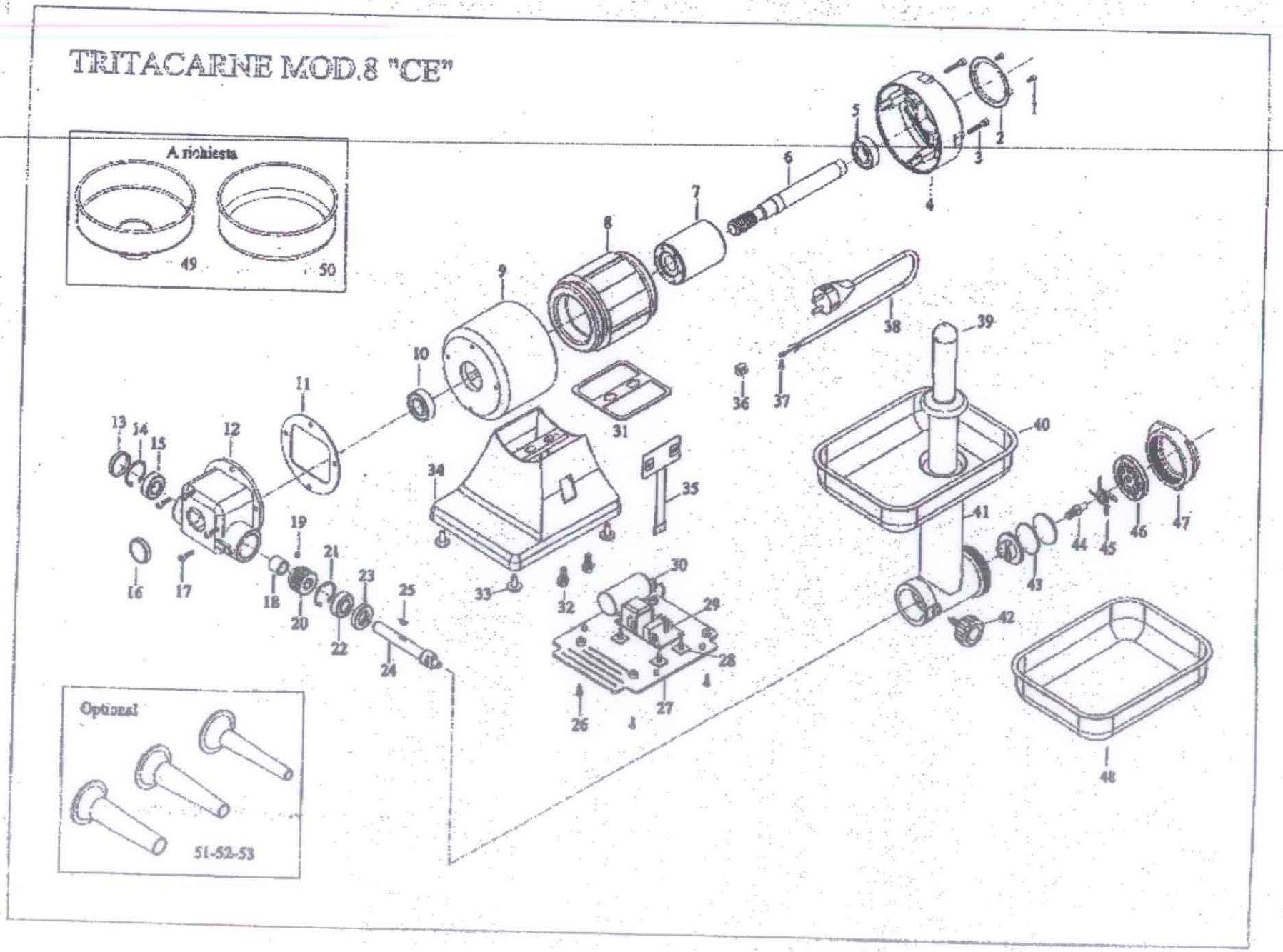
TRITACARNE MOD.8 "CE"