12/2021

Mod: SFDX/4

Production code: P11FN55026

Diverso by Diamond

MADE IN EUROPE

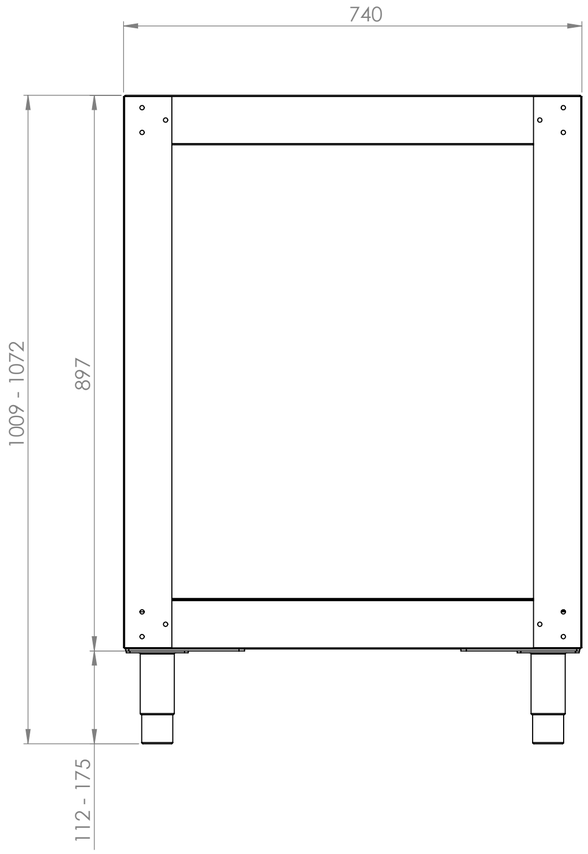

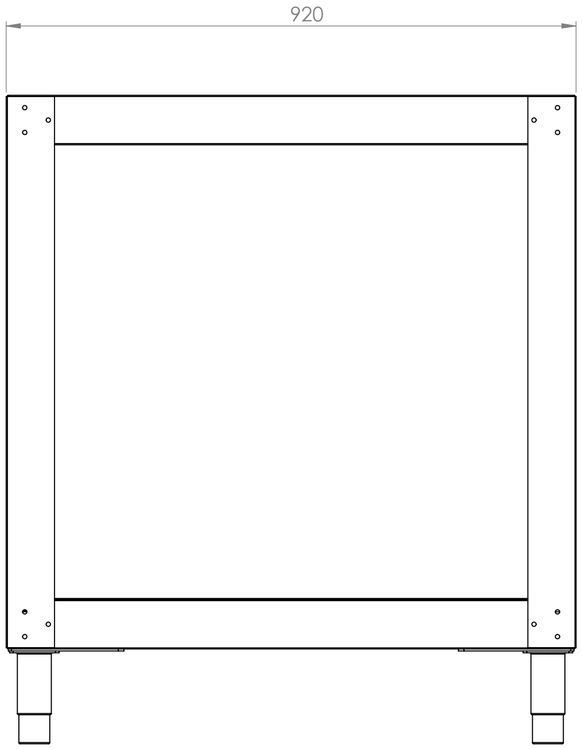

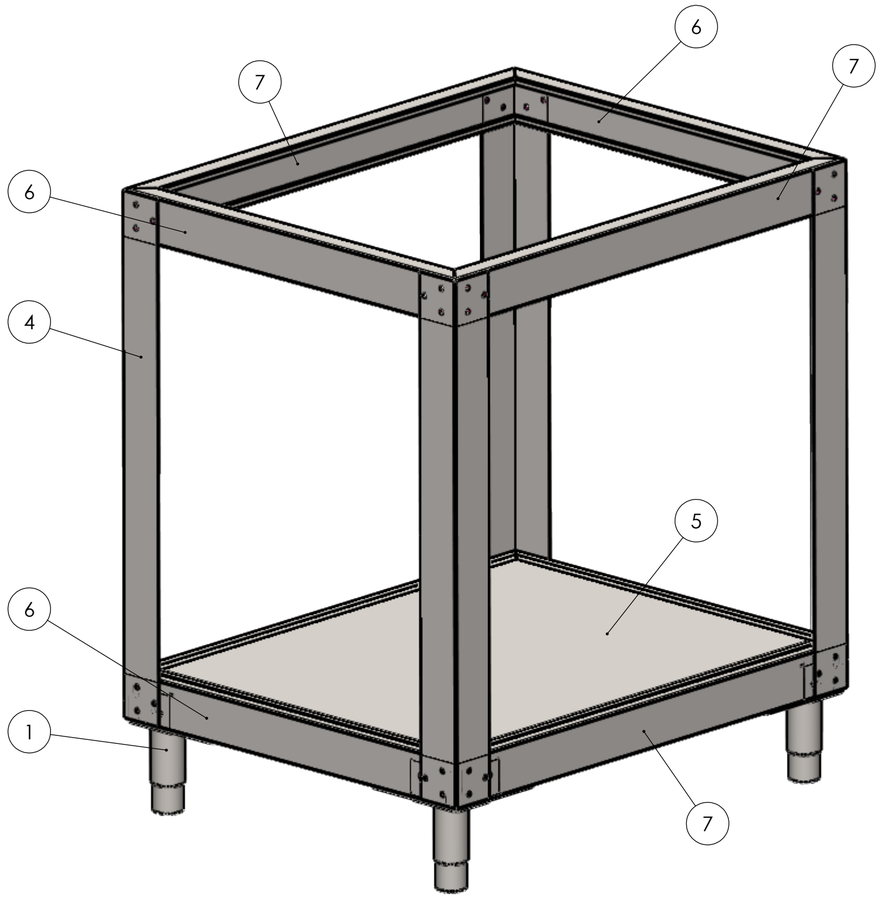

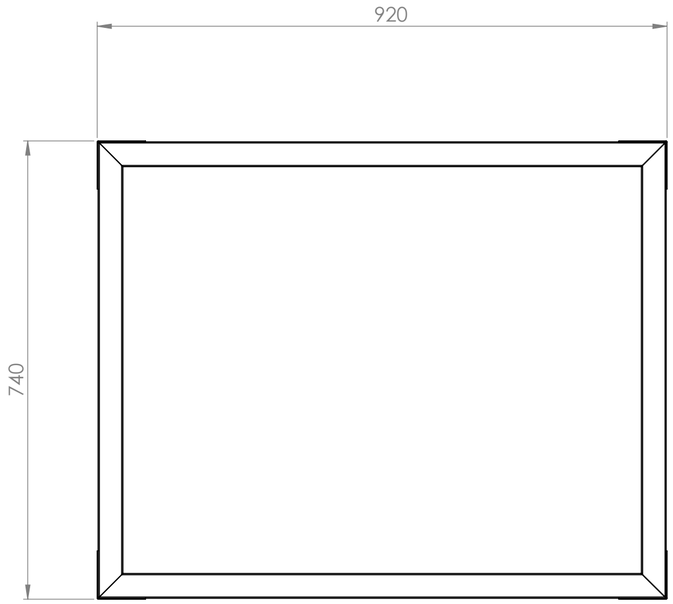

Pos	Codice	Descrizione	Q.tà
1	A90XP89002	ASSIEME PIEDINO con BASE 100x80 FORI 80x60 H. 112-175mm	4
2	S30SF55003	ANGOLARE INTERNO RINFORZO SUPPORTO FORNO 2016	4
3	S42SF20001	PIASTRINA RINFORZO SUPPORTO FORNO PROF/PYRALIS/LOGIC	4
4	S57SP55001	GAMBA SUPPORTO MONOCAMERA 2013	4
5	S58SF55009	PIANO SUPPORTO FORNO ENTRY 2014/SIX 4-8	1
6	S59SP55013	TRAVERSA LATERALE SUPPORTO ENTRY 4-6L-8-12L 2014	4
7	S59SP55017	TRAVERSA FRONTALE SUPPORTO ENTRY 4-6-8-12 2013	4