02/2012

Mod: SA-155/2

Production code: FSGM101

Diamond
catering equipment

SEGAOSSA CE 1550 S

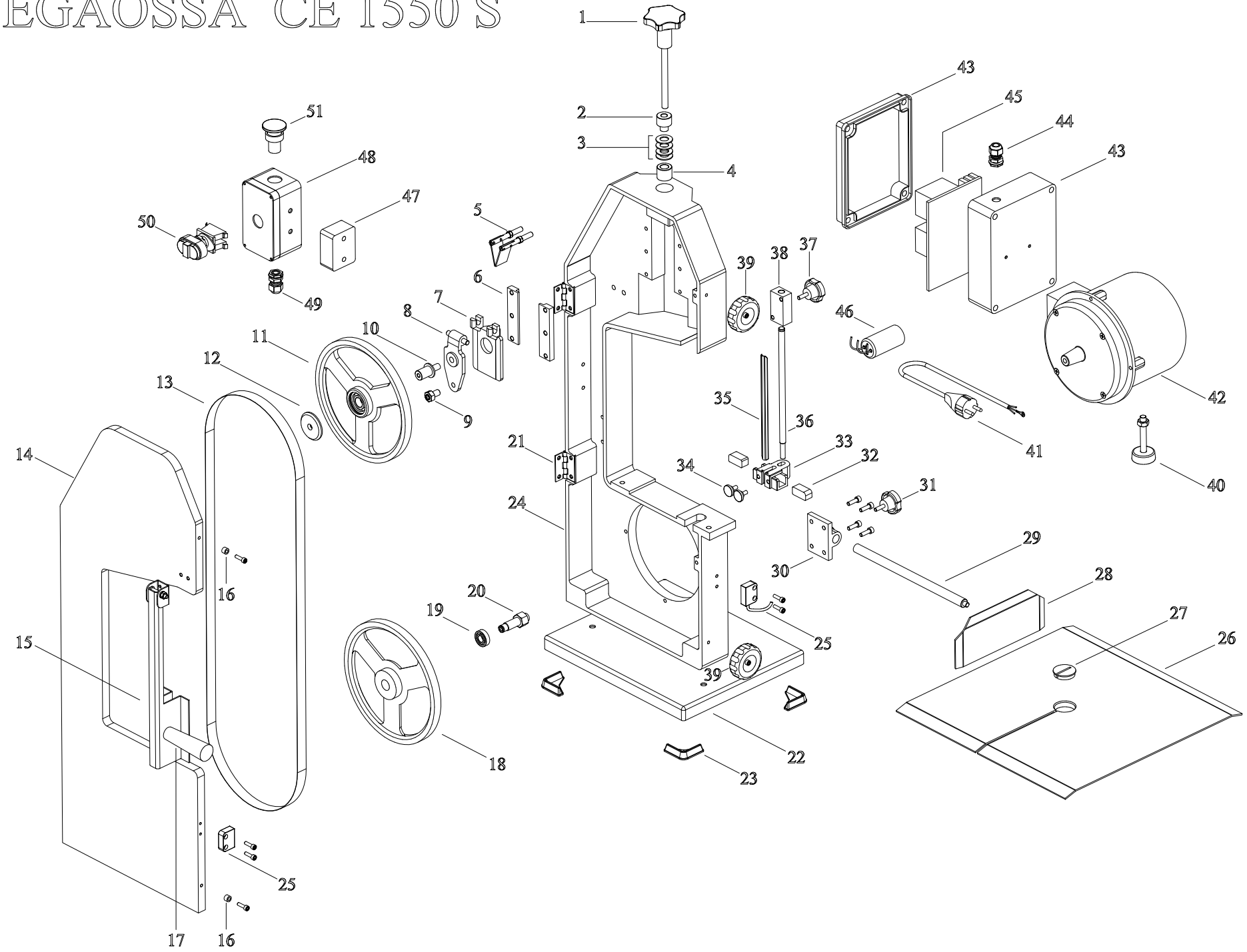

DATA ULTIMA MODIFICA	22/02/2012
NOTE	

SEGAOSSA 1550 S (CE)

N.	Denominazione	Codice	Prezzo
1	POMOLO TENDILAMA INOX	F2538	
2	DISTANZIALE MASCHIO	F2539	
3	MOLLE TENDILAMA (n.4 pz.)	F2896	
4	DISTANZIALE FEMMINA	F2541	
5	RASCHIATORE COMPLETO	F2542	
6	LARDONI A COPPIA	F2543	
7	PORTASLITTA	F2544	
8	SLITTA	F2545	
	SLITTA COMPLETA DI PERNO E VITE	F2546	
9	VITE REGISTRO PULEGGIA	F2547	
10	PERNO PULEGGIA	F2548	
11	PULEGGIA SUPERIORE COMPLETA	F2549	
12	PARAPOLVERE	F2550	
13	ANELLI SEGAOSSA ACCIAIO	FSG110	
14	SPORTELLO ANODIZZATO 1550 "S"	F2897	
	SPORTELLO VERNICIATO 1550 "S"	F2898	
15	SPINGICARNE INOX	F2553	
16	DISTANZIALE PLASTICA (n.2 pz.)	F2913	
17	POMOLO SPINGICARNE	F2555	
18	PULEGGIA INFERIORE	F2556	
19	CUSCINETTO PER PERNO	F2557	
20	PERNO FERMALAMA	F2558	
21	CERNIERE (n.2 pz.)	F2559	
22	BASE INOX	F2597	
23	PIEDINI BASE (n.4 pz.)	F2598	
24	CORPO ANODIZZATO 1550 "S"	F2899	
	CORPO VERNICIATO 1550 "S"	F2900	
25	MICRO MAGNETICO CODIFICATO	F2901	
26	PIANO LAVORO INOX	F2563	
27	TASSELLO NYLON	F2564	
28	PIASTRA PORZIONATRICE INOX	F2565	
29	ASTA PORZIONATRICE	F2566	
30	SUPPORTO PORZIONATRICE	F2567	
31	POMOLO PORZIONATRICE	F2568	
32	TASSELLO BIANCO (n.2 pz.)	F2569	
33	BLOCCO NERO GUIDALAMA	F2902	
34	POMELLI 6x16 (n.2 pz.)	F2571	
32+ 33+34	BLOCCO COMPLETO (GUIDALAMA + TASSELLI + POMELLI)	F2570	
35	LAMIERINO SALVAMANI	F2572	
36	ASTA GUIDALAMA	F2573	
37	POMOLO GUIDALAMA	F2574	
38	QUADROTTO GUIDALAMA	F2575	
39	POMOLO DI CHIUSURA INOX (n.2 pz.)	F2903	
40	PIEDE MOTORE	F2904	

N.	Denominazione	Codice	Prezzo
41	CAVO SENZA SPINA V.230	F2576	
	CAVO SENZA SPINA V.400	F2577	
42	MOTORE ANODIZZATO V.230	F2580	
	MOTORE VERNICIATO V.230	F2581	
	MOTORE ANODIZZATO V.400	F2582	
	MOTORE VERNICIATO V.400	F2583	
43	SCATOLA PLASTICA GRANDE "S"	F2905	
44	PRESSACAVO PG9/11	F2585	
45	SCHEDA AUTOFRENANTE "S"	F2906	
46	CONDENSATORE DA 20 uF	F2587	
47	DISTANZIALE IN GOMMA	F2907	
48	SCATOLA PLASTICA PICCOLA "S"	F2908	
49	PRESSACAVO PG9/11	F2585	
50	PULSANTIERA 24V	F2138	
51	PULSANTE FUNGO ROSSO	F2591	