09/2017

Mod: WR-GN07P-X

Production code: 181211131000 / ECP-701 R

Diverso by Diamond

MADE IN EUROPE

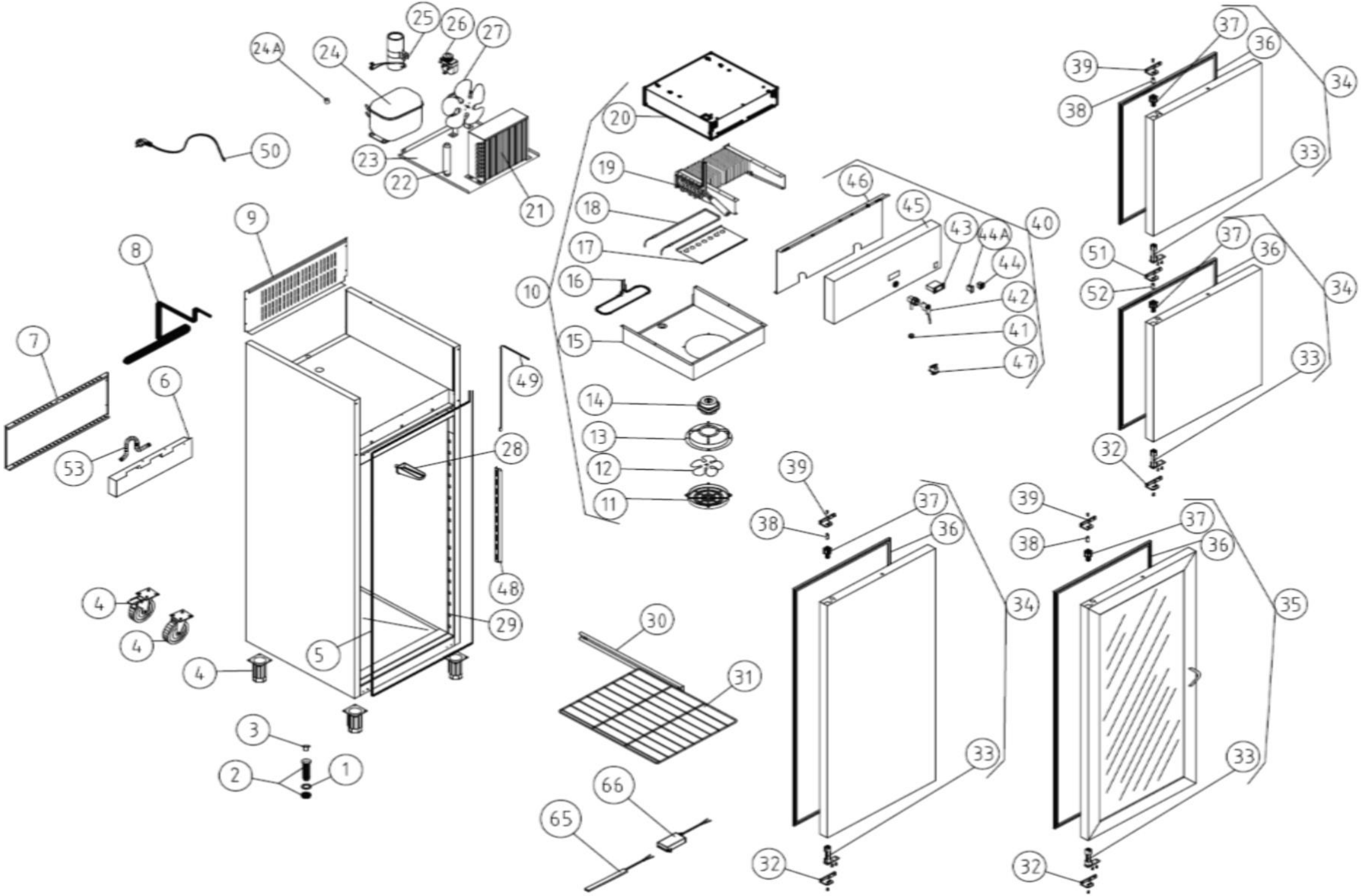
24A
24
25
26
27
50
23
22
21
20
19
18
17
16
10
15
14
13
12
11
9
8
7
6
53
49
28
48
29
5
4
4
4
3
2
1
30
31
66
65
46
45
43
44A
44
40
42
41
47
39
38
37
36
34
33
51
52
32
35

POS.	Français	NEDERLANDS	UK	CODE
2	DECHARGE 1/2"	AFLOOP 1/2"	DRAIN 1/2"	6003010062
3	BOUCHON DE DECHARGE	AFVOER DOP	DRAIN PLUG	6003010063
4	PIED REGLABLE (OPTION)	REGRLABARE POOT (OPTIE)	ADJUSTABLE LEG (OPTIONAL)	6007050017
4	ROUE Ø100 SANS FREIN	WIEL Ø100 ZONDER REM	WHEEL Ø100 WITHOUT BRAKE	6033130003
4	ROUE Ø100 AVEC FREIN	WIEL Ø100 MET REM	WHEEL Ø100 WITH BRAKE	6033130004
6	BAC DE CONDENSA	CONDENS BAK	AUTOM. EVAPORATION TANK	A109050469
10	EVAPO. POSITIF COMPLET	VERDAMPER POSITIEF COMPLEET	EVAPORATOR POSITIVE COMPLETE	A17105P0018
11	GRILLE PROTECTION METAL.	ROOSTER	METAL FAN COVER	6027130004
13	SUPPORT VENTILATEUR	VENTILATOR HOUDER	FAN SUPPORT	12131156
14	VENTILATEUR + HELICE	VENTILATOR+SCHOEP	FAN+BLADE WITHOUT SUPPORT	6021050066
15	CACHE EVAPORATEUR	VERDAMPER BESCHERMKAP	EVAPORATOR COVER	12132589
19	EVAPORATEUR	VERDAMPER	EVAPORATOR	6029010165
20	COUVERCLE POUR EVPORATEUR	DEKSEL VOOR VERDAMPER	COVER FOR EVAPORATOR	12074540
21	CONDENSEUR	CONDENSOR	CONDENSOR	12121282
22	FILTRE 40Gr	FILTER 40Gr	FILTER 40Gr	6047010003
24	COMPRESSEUR NL7.3MF	COMPRESSOR NL7.3MF	COMPRESSOR NL7.3MF	6021010225
25	CONDENSATEUR FR7.5-8.5	CONDENSATOR FR7.5-8.5	CONDENSATOR FR7.5-8.5	602101P0003
26	RELAIS DE DEMARAGE	START RELAIS	START RELAY	602101P0040
27	VENTILATEUR CONDENSEUR	CONDENSOR VENTILATOR	CONDENSOR FAN MOTOR	12059041
28	CUVETTE DE RECUPERATION	OPVANGBAK	RECUPERATION TRAY	6003010184
29A	PROFILE	PROFIEL	PROFILE	A109050478
29B	PROFILE	PROFIEL	PROFILE	A109050479
30				
31				
32	SUPPORT INF. GAUCHE	ONDERSTE DEUR STEUN-LINKS	LEFT BOTTOM DOOR SUPPORT	6033010129
32	SUPPORT INF. DROITE	ONDERSTE DEUR STEUN-RECHTS	RIGHT BOTTOM DOOR SUPPORT	6033010130
33	RESSORT DE PORTE	DEUR VEER	DOOR SPRING	6033010100
36	JOINT DE PORTE	DEURDICHTING	DOOR GASKET	6045010131
37	ENTRETOISE	VIERKANTIGE TUSSENSTUK	SQUARE PART FOR UPPER AXLE	6003010136
38	PIVOT (M6)	BOVENSTE AS (M6)	UPPER SHAFT (M6)	6033090064
39	SUPPORT SUP.GAUCHE	BOVENSTE DEUR STEUN-LINKS	LEFT UPPER DOOR SUPPORT	6033010141
39	SUPPORT SUP. DROITE	BOVENSTE DEUR STEUN-RECHTS	RIGHT UPPER DOOR SUPPORT	6033010140
41	RONDELLE PVC	RONDELLE PVC	RONDELLE PVC	600301P0011
42	FERMETURE DE PORTE+CLE	DEURSLOT + SLEUTEL	DOORLOCK + KEY	603309P0001
43	THERMOSTAT DIGITAL CAREL	DIGITALE THERMOSTAAT	DIGITAL THERMOSTAT CAREL	6021350018
44	INTERRUPTEUR ON/OFF	AAN/UIT SCHAKELAAR	ON/OFF SWITCH	6021130073
47	INTERRUPTEUR DE PORTE	DEUR SCHAKELAAR	DOOR SWITCH	6021130040
49	SONDE POUR THERMOSTAT	VOELER VOOR THERMOSTAAT	PROBE THERMOSTAT	6021350113