03/2022

Mod: TS12/X

Production code: FTS127

Diamond

TRITACARNE MOD.12 (CE)

N.	Denominazione	Codice	
1	VITE DA 4x8 (n.2 pz.)	F2001	
2	DISCO CHIUSURA ABS 80 mm.	F2002	
	DISCO CHIUSURA ALLUMINIO 80 mm.	F2917	
3	VITE DA 5x30 (n.4 pz.)	F2003	
4	CALOTTA VENTILATA	F2087	
5	CUSCINETTO 6203 ZZ	F2093	
6	ALBERO CON ROTORE V.230/50 Hz.	F3001	
	ALBERO CON ROTORE V.380/50 Hz.	F3002	
7	STATORE V.230/50Hz 4 POLI	F2096	
	STATORE V.400/50Hz 4 POLI	F2097	
8	CARCASSA MOTORE CORTA FASCIATA	F2996	
9	GRANO 8x6	F2999	
10	GUARNIZIONE BASE	F2353	
11	PARAOLIO DA 40x25x7	F2101	
12	PERNO PORTAINGRANAGGIO	F2205	
13	CUSCINETTO 6203 2RS	F2103	
14	INGRANAGGIO DOPPIO	F2106	
15	INGRANAGGIO ELICA	F2104	
16	CHIAVETTA 3x3x15 PER INGRAN. PICCOLO	F2811	
17	INGRANAGGIO GRANDE SEMPLICE	F2107	
18	CUSCINETTO 6203 ZZ	F2093	
19	SEEGER DA 40	F2108	
20	CUSCINETTO 6203 2RS	F2103	
21	PARAOLIO DA 40x25x7	F2101	
22	CHIAVETTA 4x4x12 PER INGRAN. GRANDE	F2812	
23	PERNO TRASCINATORE	F2109	
24	ANELLO OR 164,5x2	F2351	
25	BOCCHETTONE TRITACARNE	F2110	
26	RONDELLA DI TENUTA PER FILETTI (n.2 pz.)	F2352	
27	VITE DA 6x25 (n.4 pz.)	F2111	
28	TAPPO OLIO IN GOMMA	F2112	
29	POMELLO FERMABOCCA	F2115	
30	TRAMOGGIA FORO Ø52	F2113	
31	PESTELLO	F2114	
32	BOCCA TRITACARNE ALLUMINIO	F2119	
	BOCCA TRITACARNE GHISA	F2117	
	BOCCA TRITACARNE INOX	F2118	
33	GRANO	F2116	
34	COCLEA ALLUMINIO	F2122	
	COCLEA GHISA	F2123	
	COCLEA INOX	F2124	
35	PERNO PORTACOLTELLO	F2127	
36	COLTELLO INOX		
37	PIASTRA INOX		

N.	Denominazione	Codice	
38	VOLANTINO IN ALLUMINIO	F2132	
	VOLANTINO INOX	F2133	
39	CONTENITORE MIS.250x180	F2047	
40	BASE TS.12	F2137	
41	RONDELLA 8x16x1,5 (n.2 pz.)	F2980	
42	VITE DA 8x22 (n.2 pz.)	F2139	
43	PULSANTIERA 24V	F2138	
	PULSANTIERA 24V C/INVERSIONE	F2138T	
44	SCHEDA B.T. 24V V.230	F2140	
	SCHEDA B.T. 24V V.400	F2141	
	SCHEDA B.T. V.230/50-60Hz C/INVERSIONE	F3198	
	SCHEDA B.T. V.400/50-60Hz C/INVERSIONE	F3199	
45	FONDINO ABS	F2142	
46	VITE DA 4,8x12 (n.4 pz.)	F2143	
47	PIEDINI ADESIVI PER SCHEDA (n.4 pz.)	F2026	
48	CONDENSATORE DA 16 uF	F2144	
49	PIEDINI DI GOMMA (n.4 pz.)	F2031	
50	PRESSACAVO PG11	F2136	
51	VITE DA 4x8	F2001	
52	CAVO CON SPINA MOD.SCHUKO V.230	F2036	
	CAVO TRIFASE V.400	F2135	
53	CARCASSA MOTORE LUNGA FASCIATA	F2997	
54	ALBERO C/ROTORE V.230/50 Hz. VENTILATO	F3132	
	ALBERO C/ROTORE V.400/50 Hz. VENTILATO	F3133	
55	VENTOLA D.19	F2146	
56	ANELLO FISSAGGIO VENTOLA D.19	F2145	
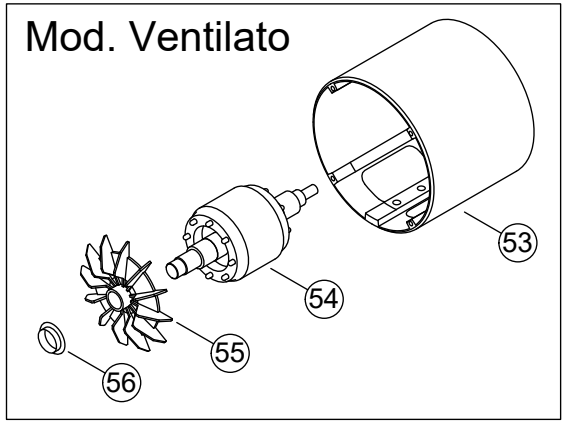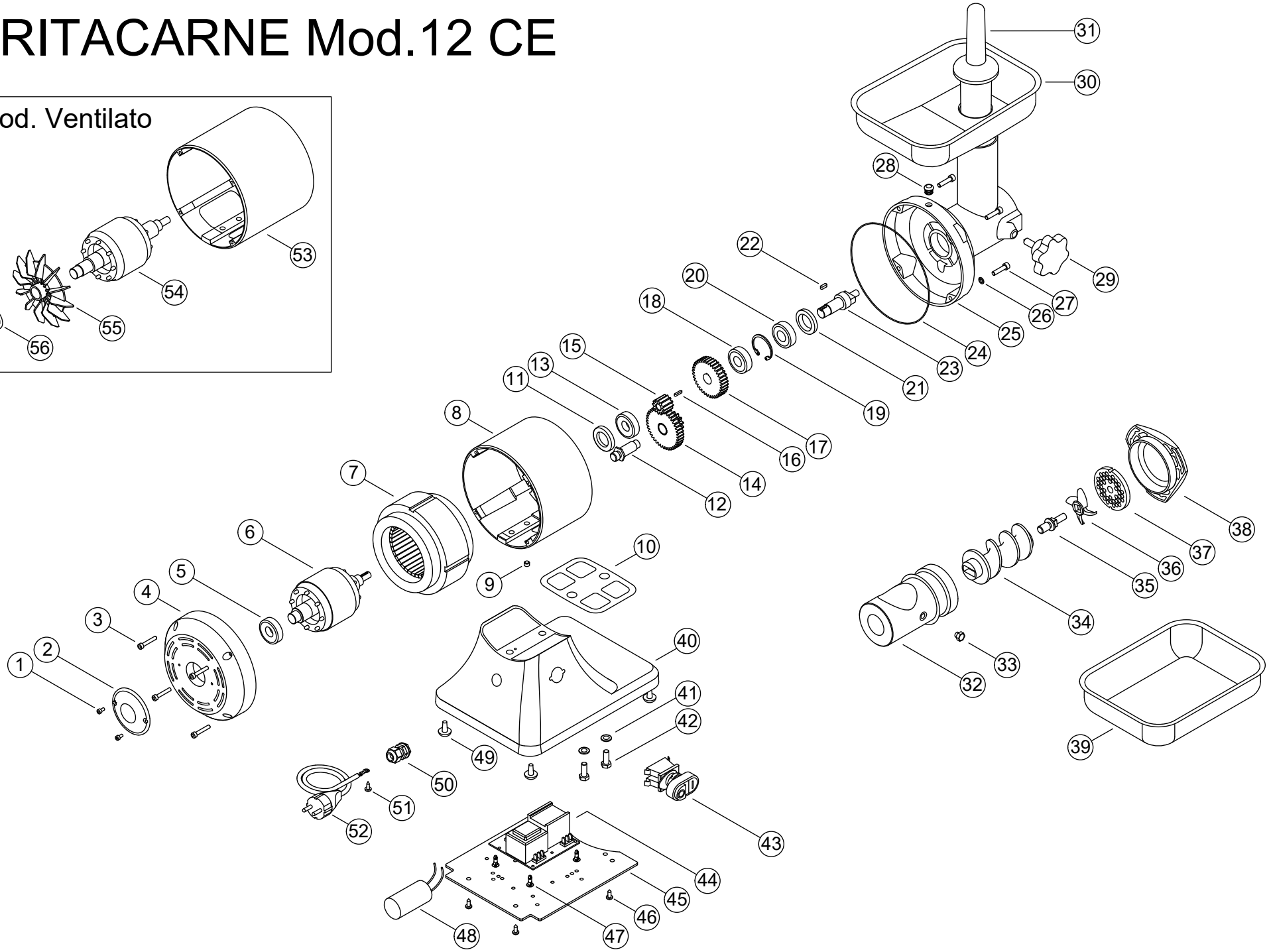
TRITACARNE Mod.12 CE