06/2014

Mod: HRP-7M

Production code: FTMC 102

Diamond
catering equipment

TAGLIAMOZZARELLA "CE"

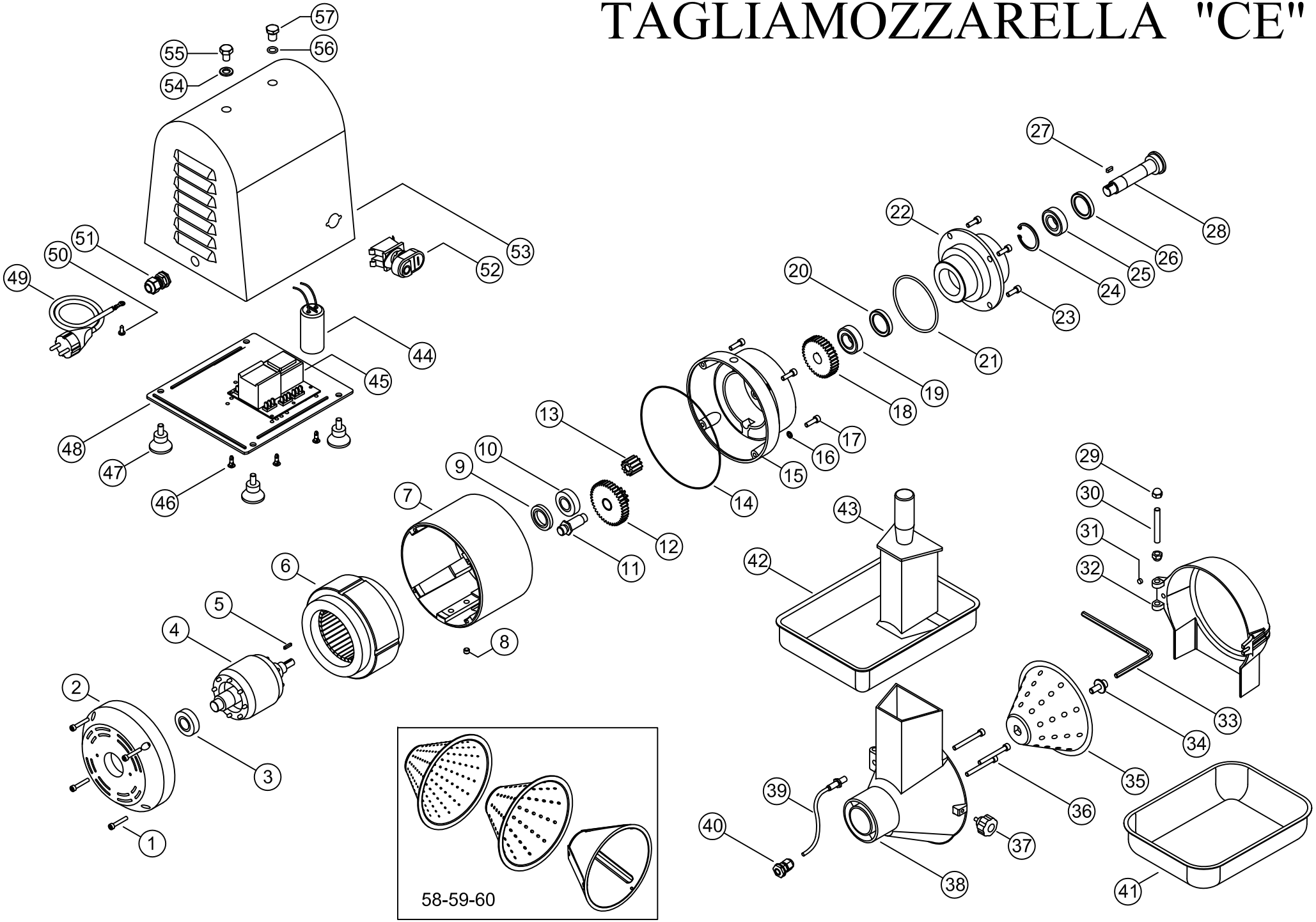

DATA ULTIMA MODIFICA	18/06/2014
NOTE	

TAGLIAMOZZARELLA (CE)

N.	Denominazione	Codice	Prezzo
1	VITE DA 5x30 (n.4 pz.)	F2003	
2	CALOTTA VENTILATA	F2087	
3	CUSCINETTO 6203 ZZ	F2093	
4	ALBERO CON ROTORE V.230/50 Hz.	F3001	
	ALBERO CON ROTORE V.380/50 Hz.	F3002	
5	CHIAVETTA 3x3x15 PER INGRAN. PICCOLO	F2811	
6	STATORE V.230/50Hz 4 POLI	F2096	
	STATORE V.400/50Hz 4 POLI	F2097	
7	CARCASSA MOTORE CORTA	F2098	
8	GRANO 8x6	F2999	
9	PARAOLIO DA 40x25x7	F2101	
10	CUSCINETTO 6203 2RS	F2103	
11	PERNO PORTAINGRANAGGIO	F2205	
12	INGRANAGGIO DOPPIO	F2106	
13	INGRANAGGIO ELICA	F2104	
14	ANELLO OR 164,5x2	F2351	
15	CALOTTA CON MOZZO PER CARCASSA	F2184	
16	RONDELLA DI TENUTA PER FILETTI (n.2 pz.)	F2352	
17	VITE DA 6x20 (n.4 pz.)	F2185	
18	INGRANAGGIO GRANDE SEMPLICE	F2107	
19	CUSCINETTO 6004 2RS	F2011	
20	PARAOLIO DA 20x42x7	F2270	
21	ANELLO OR 4337	F2186	
22	FLANGIA TAGLIAMOZZARELLA	F2269	
23	VITE DA 6x18 (n.4 pz.)	F2188	
24	SEEGER DA 42	F2265	
25	CUSCINETTO 6004 2RS	F2011	
26	PARAOLIO DA 30x42x7G	F2264	
27	CHIAVETTA 4x4x12 PER INGRAN. GRANDE	F2812	
28	PERNO TRASCINATORE	F2183	
29	DADO CIECO DA 8x15 (n.2 pz.)	F2276	
30	PERNO FILETTATO DA 8x60	F2277	
31	PASTICCA MAGNETICA	F2275	
32	COPERCHIO DI PROTEZIONE	F2278	
33	CHIAVE PER VITE INOX	F2180	
34	VITE INOX BLOCCA CONO	F2181	
35	CONO TAGLIAMOZZARELLA 7mm	F2182	
36	VITE DA 6x55 (n.3 pz.)	F2266	
37	POMELLO	F2268	
38	CORPO TAGLIAMOZZARELLA MACCHINA	F2267	
39	MICRO MAGNETICO	F2274	
40	PRESSACAVO PG7	F2998	

N.	Denominazione	Codice	Prezzo
41	CONTENITORE MIS.250x180	F2047	
42	TRAMOGGIA	F2271	
43	PRESSORE CON INSERTO	F2272	
44	CONDENSATORE DA 16 uF	F2144	
45	SCHEDA BASSA TENSIONE 24V V.230	F2140	
	SCHEDA BASSA TENSIONE 24V V.400	F2141	
46	PIEDINI PER SCHEDA (n.4 pz.)	F2630	
47	PIEDE CONICO PER CARENATI (n.4 pz.)	F3000	
48	FONDO ABS TAGLIAMOZZARELLA	F2915	
49	CAVO CON SPINA MOD.SCHUKO V.230	F2036	
	CAVO TRIFASE V.400	F2135	
50	VITE DA 4x8	F2001	
51	PRESSACAVO PG9/11	F2174	
52	PULSANT.LUMINOSA PER CARENATI	F2813	
53	CARCASSA INOX	F2279	
54	RONDELLA INOX 10x20x2	F2197	
55	VITE INOX 10x14	F2196	
56	ANELLO OR 3037	F2194	
57	TAPPO OLIO OTTONE	F2195	
58	CONO PER GRATTUGIARE 2,5mm	F2280	
59	CONO PER ANTIPASTI 4mm	F2281	
60	CONO PER AFFETTARE CON 3 LAME	F2282	