04/2005

Mod: E65/SF4T

Production code: 65/40 SPE

Diamond
catering equipment

E65/SF4T

ED. 01-99
TAV. 253.729.00

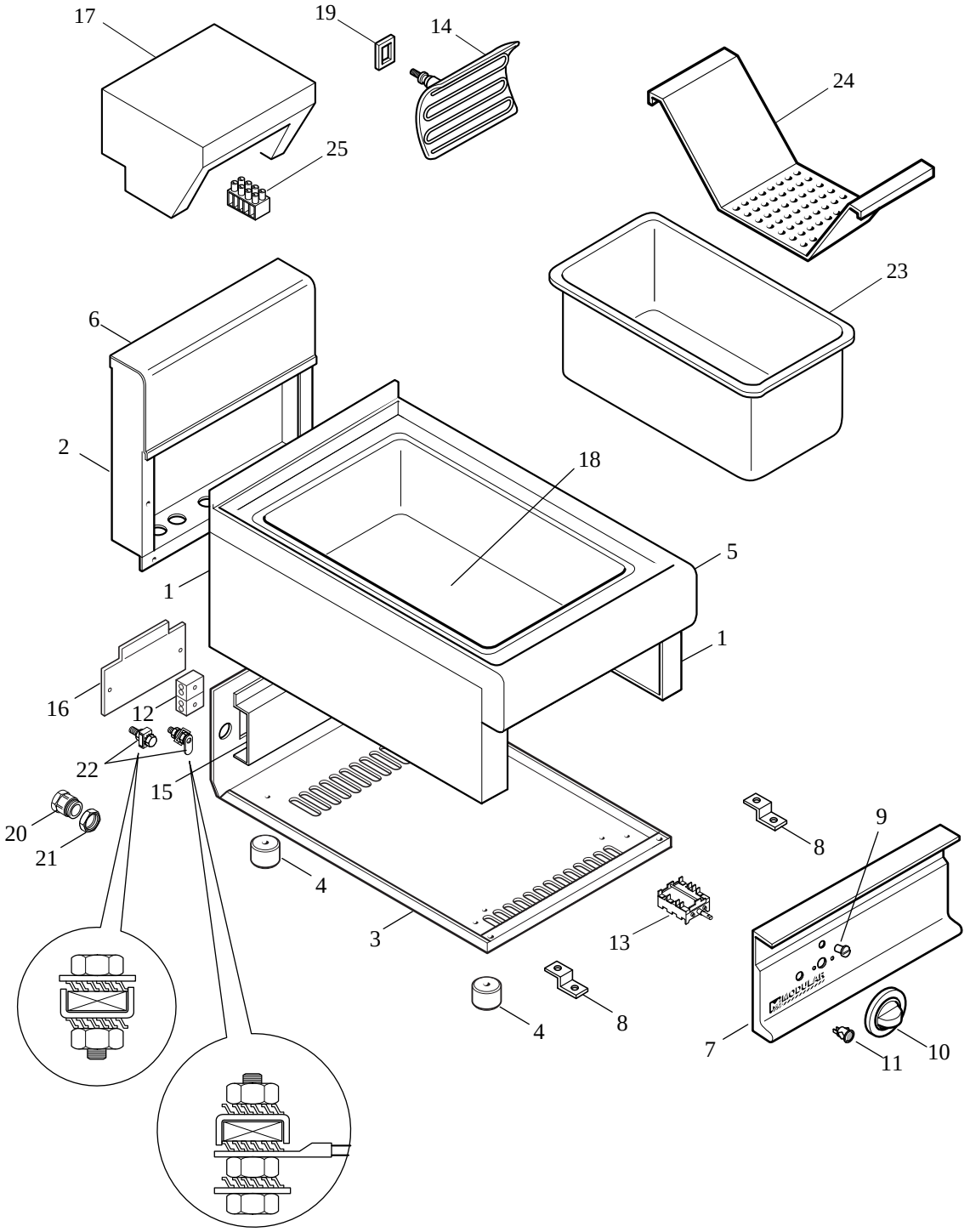

LISTA RICAMBI
cod. 253.730.00

SCALDA PATATE ELETTRICO ED. 01-99

MOD. E65/SF4T

POS.	CODICE	RIF. MODIFICHE								DENOMINAZIONE	PREZZO
1	621.026.00									Fianco top	
2	621.027.00									Schienale da 40	
3	622.005.00									Fondo top da 40 elettrico	
4	651.001.00									Piedino D.30xH.20	
5	611.119.00									Ass. piano 65/40 SPE	
6	611.001.00									Ass. alzatina posteriore da 40	
7	611.135.00									Ass. cruscotto 65/40 SPE	
8	623.002.00									Squadretta fissaggio cruscotto	
9	682.003.00									Placchetta indice	
10	612.010.00									Ass. manopola elettrica per SPE D. 62	
11	663.000.00									Segnalatore verde 41F2 + dente	
12	663.018.00									Morsettiera PA44 a 4 poli	
13	661.000.00									Commutatore EGO 49.41015.300	
14	665.010.00									Resistenza ceramica da 1000W	
15	623.007.00									Supporto morsettiera	
16	623.006.00									Coperchio morsettiera	
17	611.136.00									Ass. portaresistenza SPE	
18	622.113.00									Protezione SPE	
19	623.070.00									Spessore per resistenza SPE	
20	663.026.00									Pressacavo V-TEC 13,5 2022648	
21	663.016.00									Controdado pg 13,5 116/13,5	
22	611.320.00									Montaggio viti di terra÷equipotenziale	
23	624.010.00									Bacinella GN 1/1 H. 150	
24	621.159.00									Falsofondo SPE	
25	663.003.00									Morsettiera a 2 poli	

LIST OF SPARE PARTS
code 253.730.00

ELECTRIC POTATO WARMER ED. 01-99

MOD. E65/SF4T

ITEM	CODE	MODIFICATION REF								DESCRIPTION	PRICE
1	621.026.00									Top side panel	
2	621.027.00									Size 40 back panel	
3	622.005.00									Size 40 electric top base	
4	651.001.00									D.30xH.20 foot	
5	611.119.00									Top ass. 65/40 SPE	
6	611.001.00									Size 40 rear upstand ass.	
7	611.135.00									Control panel ass. 65/40 SPE	
8	623.002.00									Control panel fixing bracket	
9	682.003.00									Index plate	
10	612.010.00									Electric knob ass. for SPE D. 62	
11	663.000.00									41F2 green pilot light + tooth	
12	663.018.00									PA44 4-pole terminal board	
13	661.000.00									Switch EGO 49.41015.300	
14	665.010.00									1000W ceramic heating element	
15	623.007.00									Terminal board support	
16	623.006.00									Terminal board cover	
17	611.136.00									Heating element holder ass. SPE	
18	622.113.00									Protection SPE	
19	623.070.00									Shim for heating element SPE	
20	663.026.00									V-TEC 13,5 2022648 relief cable strain	
21	663.016.00									Check nut pg 13.5 116/13.5	
22	611.320.00									Assembly of earth screws-equipotential	
23	624.010.00									GN 1/1 H. 150 tray	
24	621.159.00									Dummy bottom SPE	
25	663.003.00									2-pole terminal board	