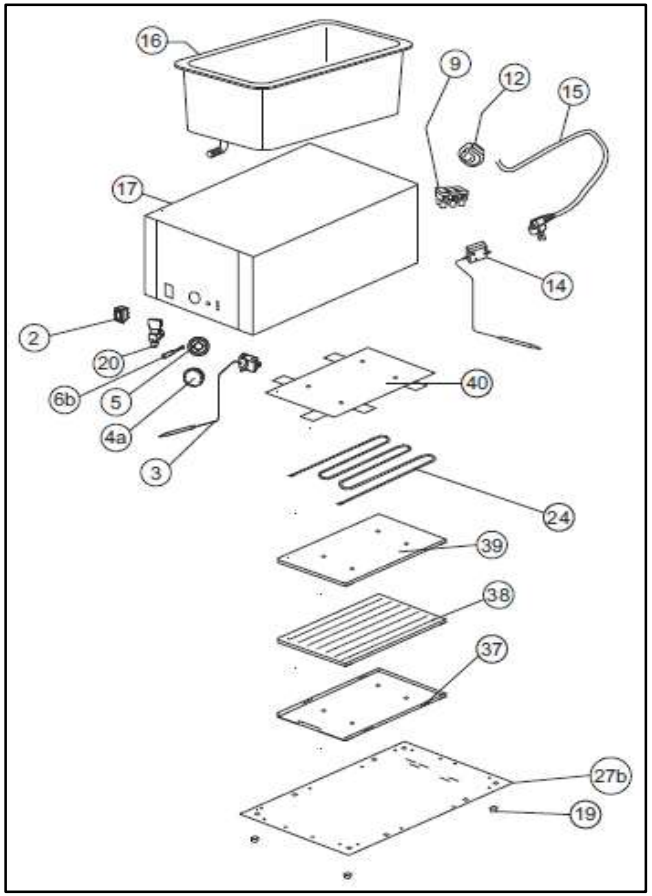

Liste Pièces Détachées Mod. BMS 150G			
Item #	**Code**	**Désignation**	**Qté**
2	07IU003	Interrupteur marche/arrêt	1
3	07TR003	Thermostat de Régulation	1
4a	06BT001-90	Bouton du Thermostat Mod 2 90º	1
5	109ES000	Anneau de bouton en inox	1
6b	07SL001	Voyant Lumineux SL10.207 (2 x 230mm) Orange 230V	1
9	07LG002	Connecteur électrique céramique 2 poles	1
12	06CC001	Serre-câble 3x1,5mm	1
14	07TS010	Thermostat de sécurité avec sensor	1
15	07CA007	Cordon d'alimentation H05RN F3G1,5mm²	1
16	109CU005G	Cuve BM 1/1 - 163 Robinet	1
17	119BMS150G	Carrosserie BMS 150G	1
19	204PBM6S	Set "Pied en caoutchouc avec filetage et vis"	4
20	09TR000	Robinet de vidange 1/2" avec sécurité d'ouverture	1
24	07RE020	Résistance blindée 1500W/230V BM	1
27b	119BMS150FD	Couvercle inférieur BMS 150/AF	1
37	119HHBMS	Boîtier de l'élément chauffant BMS/AF	1
38	104PI002BMS	Plaque en fibre de céramiqueBMS/AF	1
39	119PIBMS	Plaque isolante BMS/AF	1
40	119HEBMS	Échangeur de chaleur BMS/AF	1